TECNODIN

FICHA TÉCNICA PRODUCTO

420097 SOPORTE

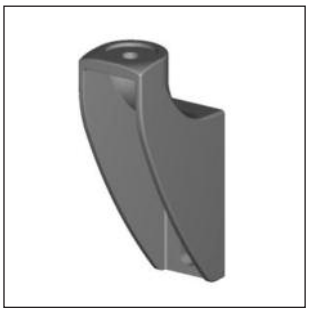

Soporte fabricado en poliamida reforzada.
Utilizable con cabezales 420015, 420014 y 420017.
Bajo pedido y para cantidad mínima, se puede suministrar el soporte en polipropileno reforzado y otros colores.

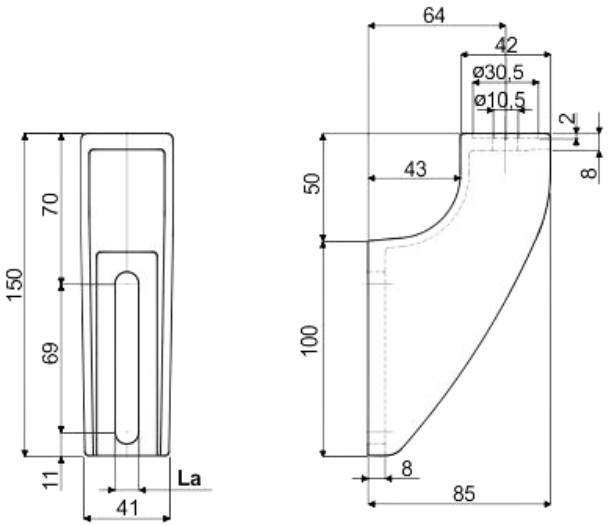

Código.	La (mm)
42009782111	9
42009780667	11