TECNODIN

FICHA TÉCNICA PRODUCTO

420092 SOPORTE PARA BARANDILLA REFORZADO CON CABEZAL AJUSTABLE METÁLICO



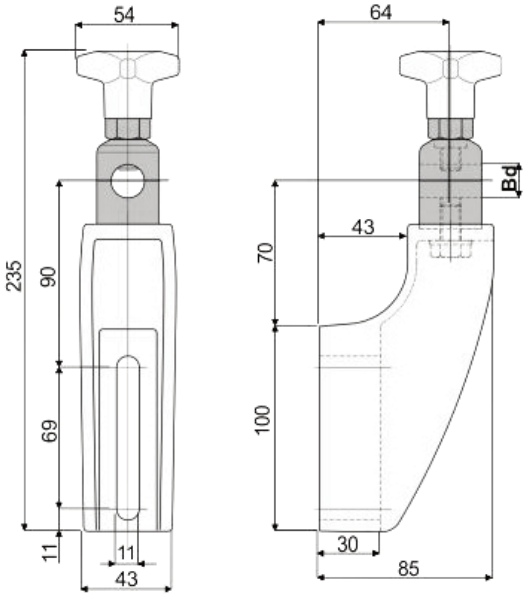

Soporte y pomo fabricado en poliamida reforzada.
Cabezal fabricado en acero inoxidable (AISI 304) o latón niquelado .
Inserto hexagonal fabricado en latón niquelado
Tornillería de acero zincado o acero inoxidable (AISI 304).
Versión reforzada para utilizar en aplicaciones pesadas, adecuados en cintas transportadoras con más vías, en acumulación y curvas.
Posibilidad de utilizar tornillos de diámetro entre 14 y 16 mm.
Par de apriete máximo 4kgm.
Bajo pedido y para cantidad mínima, se puede suministrar el soporte en polipropileno reforzado y otros colores.

Código	Bd (mm)	Cabezal
42009281006	14 - 16	latón niquelado
42009281007	14 - 16	acero inoxidable (AISI 304)