TECNODIN

FICHA TÉCNICA PRODUCTO

420004 PIE AJUSTABLE 60, BASE Y ESPIGA EN POLIAMIDA

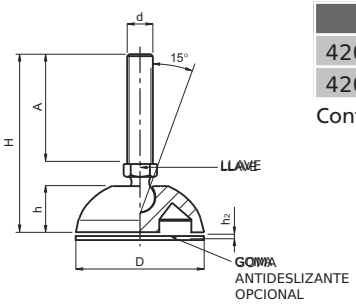

Código	D	h	d	A	H	Llave	h2	Kg*	Color
42000406501	60	17	M16	67	101	24	3	700	Negro
42000406502	60	17	M20	140	174	24	3	750	Negro

Contratuerca disponible. Solicítela.

Base y espiga de poliamida reforzada.
*Peso max. estático calculado con el eje vertical.
Opcional: Goma antideslizante de PVC negro.
Se suministra como accesorio.
Código: 42005001060.